Produktdatenblatt (PDF)

Axor Carlton
Brausenset DN15

Beschreibung

- bestehend aus:
- Axor Montreux Handbrause
- Wandstange 0,90m
- Halterung für Schläuche mit konischer Mutter
- Brausenschlauch Isiflex'B 1,60m DN15 x DN15 mit 2 Drehwirbeln
- stufenlos höhenverstellbar

dazu passend:

- Fliesenausgleichsscheibe #96226000

Oberflächen	Artikelnummer
chrom	27947000
chrom/gold-optik	27947090

Produktabbildung
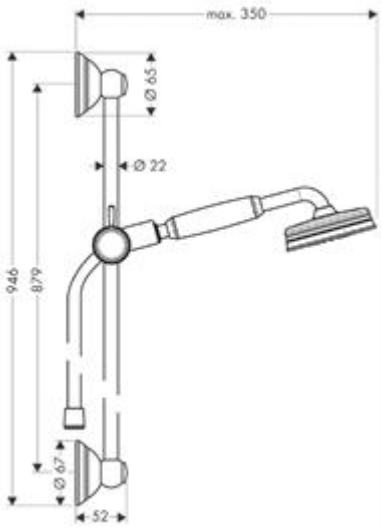
Maßzeichnung