Produktdatenblatt (PDF)

Axor Massaud

Einhebel-Waschtischmischer für Waschschüsseln ohne Zugstange DN15

Beschreibung

- breiter Schwallstrahl
- Joystick-Kartusche
- Durchflussbegrenzer 5 l/min.
- unverschließbares Siebventil
- für Durchlauferhitzer geeignet
- P-IX 18334/I0

Designpreise

iF product design award 2006

DESIGNPREIS 2007 NOMINEE

Oberflächen	Artikelnummer
chrom	18020000

Produktabbildung
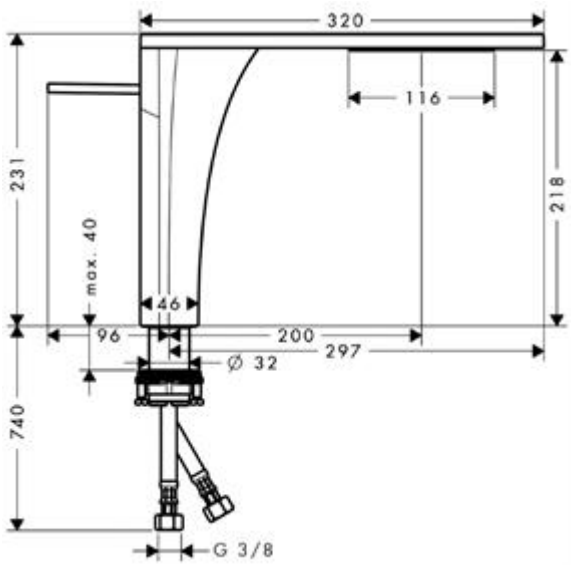
Maßzeichnung