Produktdatenblatt (PDF)

Axor Montreux
3-Loch Waschtischarmatur Unterputz DN15

Beschreibung

- für Wandmontage
- Keramikventile heiß/ kalt 180°
- Fertigset bestehend aus: Rosetten, Griffen, Auslauf (in der Länge einstellbar)
- Durchflussbegrenzer 5 l/min.
- Unverschließbares Siebventil
- für Durchlauferhitzer geeignet
- P-IX 9380/IA

dazu passend: Grundkörper #10303180

Oberflächen	Artikelnummer
chrom	16532000
brushed nickel	16532820
polished nickel	16532830

Produktabbildung
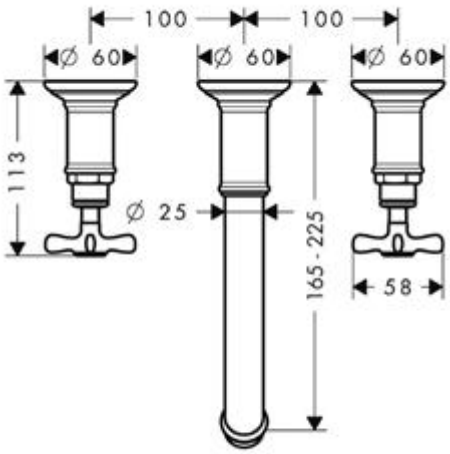
Maßzeichnung