Produktdatenblatt (PDF)

Axor Montreux
Zweigriff-Waschtischarmatur DN15

Beschreibung

- Brückenarmatur
- Schwenkbereich 120°
- Keramikventile heiß/ kalt 180°
- Durchflussbegrenzer 5 l/min.
- Zugstangen-Ablaufgarnitur G 1 1/4
- für Durchlauferhitzer geeignet
- P-IX 18197/I0

Oberflächen	Artikelnummer
chrom	16510000
brushed nickel	16510820
polished nickel	16510830

Produktabbildung
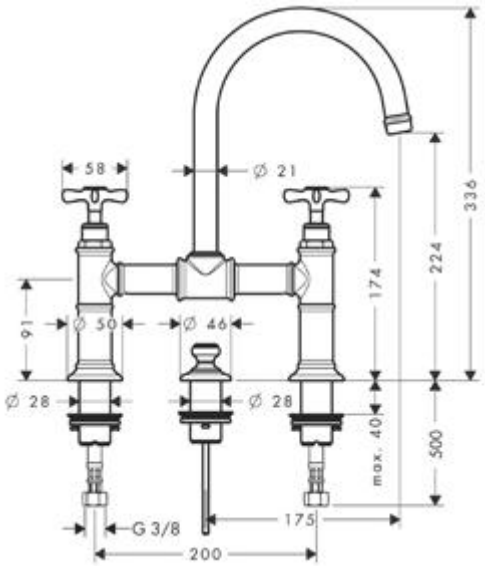
Maßzeichnung