Produktdatenblatt (PDF)

Axor Citterio
Einhebel-Bidetmischer 90 mm DN15

Beschreibung

- Kugelgelenk-Luftsprudler und QuickClean
- Joystick-Kartusche
- Durchflussbegrenzer 7 l/min.
- Zugstangen-Ablaufgarnitur G 1 1/4
- für Durchlauferhitzer geeignet

Oberflächen	Artikelnummer
chrom	39210000

Produktabbildung
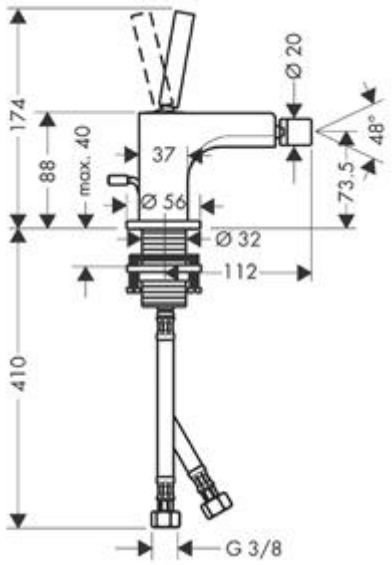
Maßzeichnung