Produktdatenblatt (PDF)

Axor Citterio

3-Loch Waschtischarmatur mit Hebelgriffen, Platte und Auslauf 140mm DN15

Beschreibung

- Keramikventile heiß/ kalt 90°
- Durchflussbegrenzer 5 l/min.
- QuickClean Luftsprudler
- Zugstangen-Ablaufgarnitur G 1 1/4
- für Durchlauferhitzer geeignet
- mit Anschlussschläuchen
- P-IX 18083/I0, DVGW NW-6501BT0602
- nur auf ebenen, glatten Flächen einsetzbar

Oberflächen	Artikelnummer
chrom	39136000

Produktabbildung
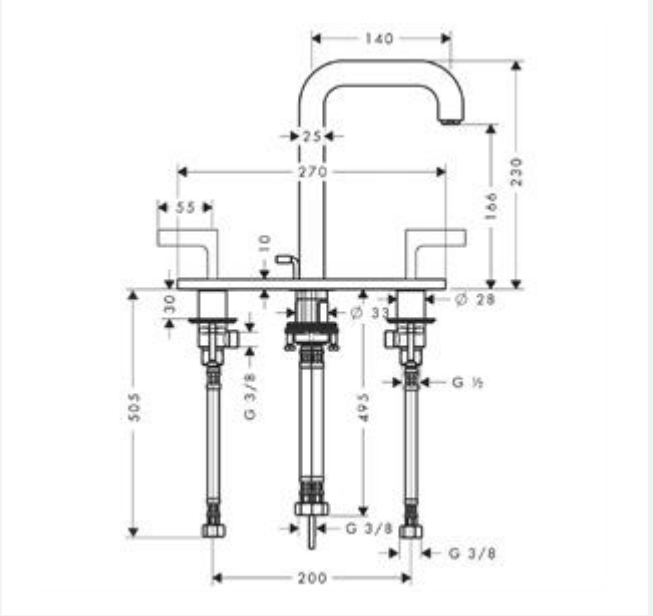
Maßzeichnung