Produktdatenblatt (PDF)

Axor Citterio

3-Loch Waschtischarmatur mit Hebelgriffen und Auslauf 140mm DN15

Beschreibung

- mit Rosetten, Keramikventile heiß/ kalt 90°
- Durchflussbegrenzer 5 l/min.
- QuickClean Luftsprudler
- Zugstangen-Ablaufgarnitur G 1 1/4
- für Durchlauferhitzer geeignet
- mit Anschlussschläuchen
- P-IX 18083/I0
- DVGW NW-6501BT0602

Designpreise

iF product design award 2003

Oberflächen	Artikelnummer
chrom	39135000

Produktabbildung
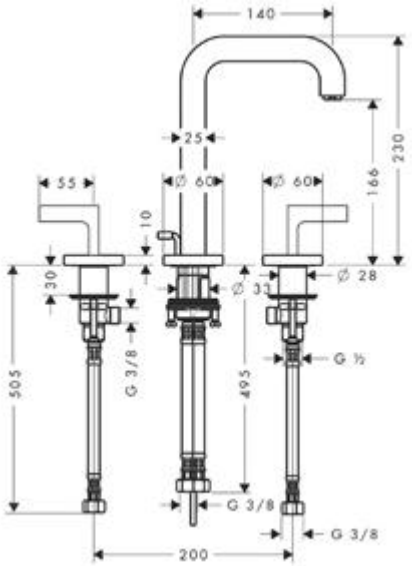
Maßzeichnung