Produktdatenblatt (PDF)

Axor Uno

Einhebel-Küchenmischer mit integriertem Geräteabsperrventil DN15

Beschreibung

- Schwenk-Auslauf 360°
- Keramikmischsystem
- Durchflussmenge 13 l/min.
- QuickClean Luftsprudler
- für Durchlauferhitzer geeignet
- Geräteanschluss DN20

Oberflächen	Artikelnummer
chrom	14855000

Produktabbildung
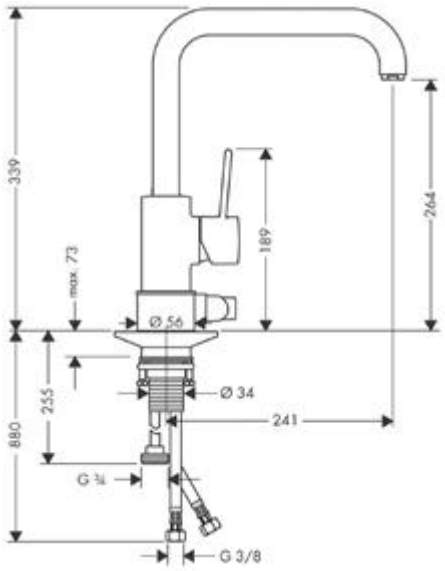
Maßzeichnung