Produktdatenblatt (PDF)

Axor Urquiola
Kombination Wanneneinlauf/Portereinheit

Beschreibung

- Ausladung 174mm
- Durchflussmenge max. 25l/min
- QuickClean Luftsprudler
- mit integriertem Schlauchanschluss DN15 mit Rückflussverhinderer
- mit Axor Starck Handbrause mit Normal- und Softstrahl, Brausenschlauch 1,25m

dazu passend:

- Grundkörper iBox universal #01800180

Oberflächen	Artikelnummer
chrom	11435000

Produktabbildung
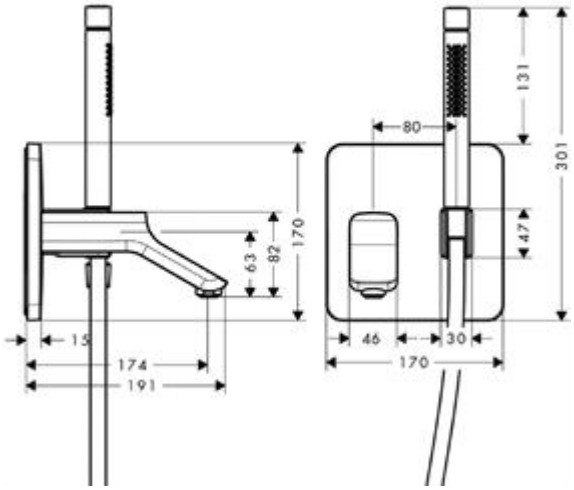
Maßzeichnung