Produktdatenblatt (PDF)

Axor Urquiola
3-Loch Waschtischarmatur DN15 mit Platte

Beschreibung

- Keramikventile heiß/kalt 90°
- Durchflussbegrenzer 5 l/min
- QuickClean Luftsprudler
- Zugstangen-Ablaufgarnitur G 1 1/4
- für Durchlauferhitzer geeignet
- mit Anschlussschläuchen
- P-IX 19148/IZ
- DVGW NW-6501CL0202

Oberflächen	Artikelnummer
chrom	11040000

Produktabbildung
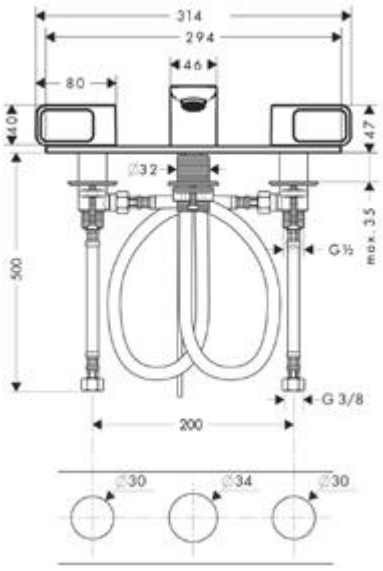
Maßzeichnung