Produktdatenblatt (PDF)

Axor Urquiola
Zweigriff-Waschtischarmatur DN15

Beschreibung

- Keramikventile heiß/kalt 90°
- Durchflussbegrenzer 5 l/min
- QuickClean Luftsprudler
- Zugstangen-Ablaufgarnitur G 1 1/4
- für Durchlauferhitzer geeignet
- DVGW NW-6501CL0202

Oberflächen	Artikelnummer
chrom	11024000

Produktabbildung
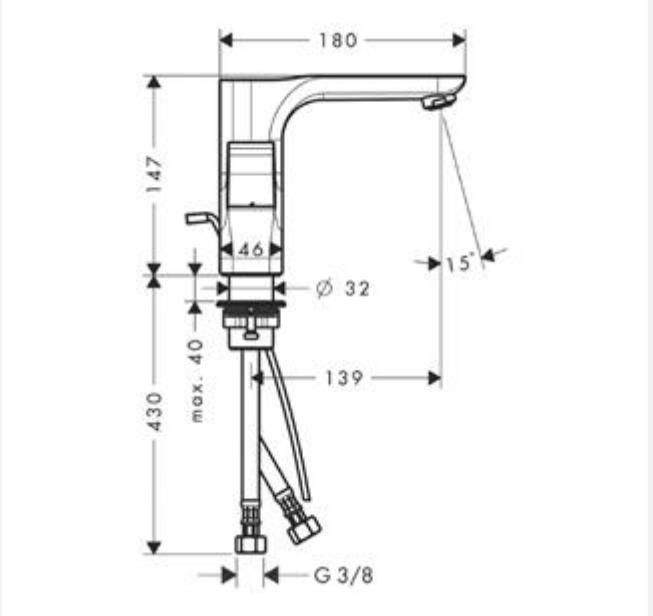
Maßzeichnung