Produktdatenblatt (PDF)

Axor Starck

Einhebel-Waschtischmischer 185 ohne Zugstange DN15

Beschreibung

- Joystick-Kartusche
- Durchflussbegrenzer 5 l/min.
- QuickClean Luftsprudler
- unverschließbares Siebventil
- für Durchlauferhitzer geeignet
- P-IX 9698/IA
- DVGW NW-6506BT0622

Oberflächen	Artikelnummer
chrom	10117000

Produktabbildung
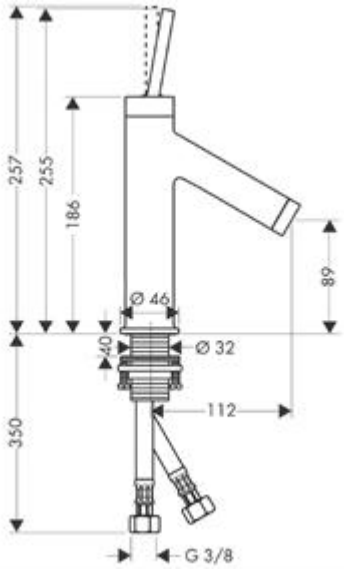
Maßzeichnung