Produktdatenblatt (PDF)

Axor Starck

Einhebel-Waschtischmischer 185 mit Kupferrohren DN15

Beschreibung

- Joystick-Kartusche
- Durchflussbegrenzer 5 l/min.
- QuickClean Luftsprudler
- Zugstangen-Ablaufgarnitur G 1 1/4
- für Durchlauferhitzer geeignet
- DVGW NW-6506BT0622
- P-IX 9698/IA

Oberflächen	Artikelnummer
chrom	10006000

Produktabbildung
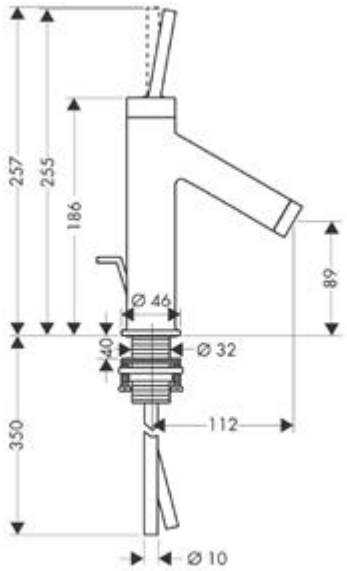
Maßzeichnung